Supports normaux, type SNLM pour rouleaux type LM

TYPE EN AUGE A 3 ROULEAUX - α ° = 20°- 25°- 30 °- 35°
(Suivant Norme PNE 53300)

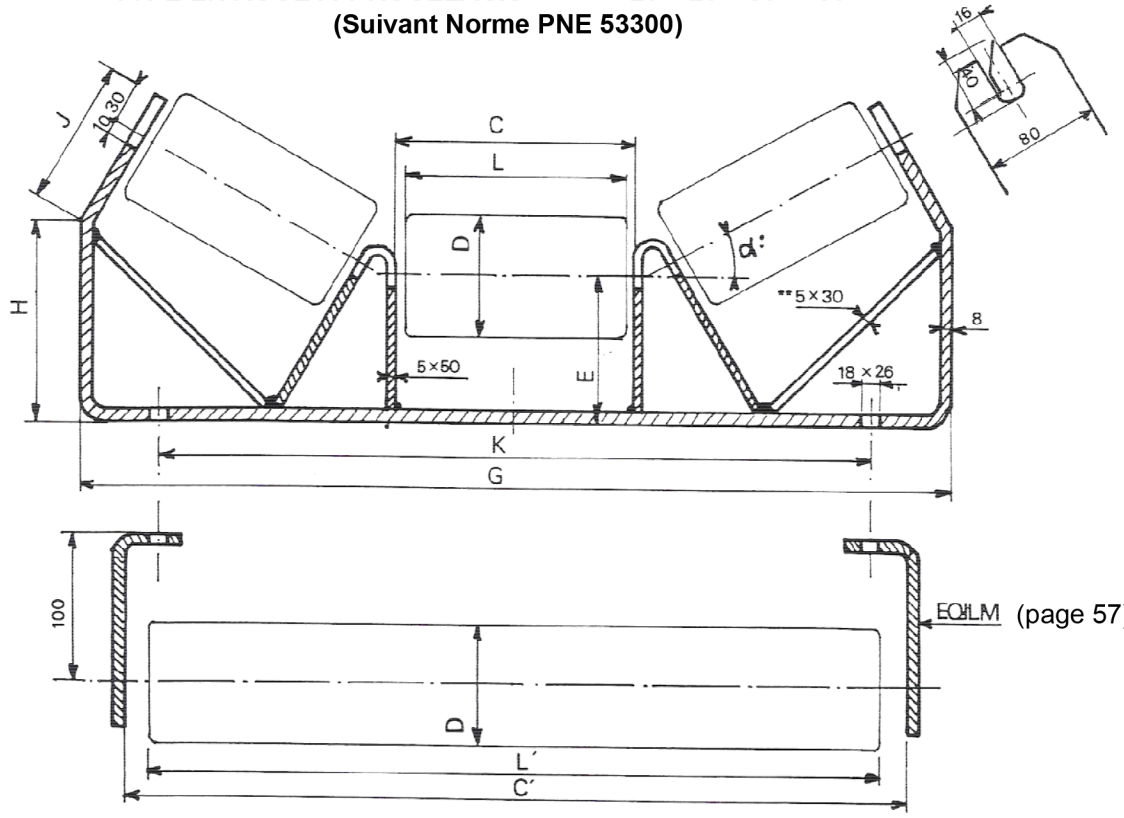

BANDE	D	L	C	L'	C'	G	K	E	α ° = 20°			α ° = 25°			α °= 30°			α °= 30°		
									H	J	Poids	H	J	Poids	H	J	Poids	H	J	Poids
350	(63,5) (70) 89 (102) (108)	125	133	425	458	500	416	100	90	99	5,32	110	95	5,48	125	95	5,65	138	98	5,84
400		150	158	475	508	570	466	100	99	99	5,80	119	97	5,99	135	97	14,00	149	102	6,40
500		190	198	575	608	680	566	100	121	90	6,58	139	93	6,82	155	97	7,04	169	106	7,30
600		230	238	675	708	800	666	100	129	97	7,42	149	101	7,69	165	109	7,96	182	118	8,25
650		240	248	725	758	830	716	100	133	96	7,65	152	102	7,92	169	110	8,19	185	121	8,48
700		255	263	775	808	890	766	100	113	123	8,04	139	124	8,34	160	130	8,64	178	140	8,94
800		290	298	875	908	980	866	100	139	107	8,68	161	115	8,99	183	124	9,34	201	137	9,69
800	133	285*	298	875	908	1000	866	125	139	136	9,93	166	138	10,30	191	144	10,62	213	154	11,00
900		320*	333	1015	1048	1100	1006	125	150	136	10,74	178	141	11,08	202	150	11,45	226	162	11,85
1000		355*	368	1115	1148	1210	1106	125	150	149	11,60	182	154	11,99	209	164	12,39	233	177	12,81
1200		425*	438	1315	1348	1400	1306	125	192	130	13,16	218	145	13,67	243	162	14,18	270	180	14,72

STANDARD :

- Jusqu'à la bande de 800 les supports avec α ° = 20 - 25 - 30° peuvent recevoir les rouleaux ø 133
- Angle de pincement : 2 à 3° maxi
- Protection par une couche de peinture d'apprêt antirouille

Onglets 5x30 à partir de bande de 650

NOUS CONSULTER POUR :

- Sans angle de pincement
- G, K , hauteur de centre (100/125) différentes.
- Livraison non peints.

ZAE 2 Les portes de l'oise F- 60230 CHAMBLY (France) ☎ :+33 1 30 28 98 00 : +33 1 30 28 98 10
: commercial@mecadrum.com www.mecadrum.com